一进一出：GS8598-EX.□

隔离式安全栅，实现RS-422数字信号在危险区和安全区的双向通信，并给现场仪表提供隔离电源。该产品需要独立供电，电源、输入和输出三隔离。

国家级仪器仪表防爆安全监督检验站认证

注：外形尺寸(深×高×宽)：118.9mm×106.0mm×17.5mm

主要技术参数

适用场所：安装在安全场所，可与处于0区、1区、2区，ⅡC、ⅡB、ⅡA，T4～T6危险场所的本安仪表相连

电源：20～35V DC

消耗电流：

≤30mA（GS8598-EX.0，24V供电，无配电）

≤120mA（GS8598-EX.1，24V供电，8V/9V/12V、50mA配电时）

≤140mA（GS8598-EX.2，24V供电，5V/6V、100mA配电时）

≤140mA（GS8598-EX.3，24V供电，通用配电时）

安全侧输出：

信号：RS-422数字信号

信号电平规则：标准RS-422差分电平

传输延时：≤10μs

信号传输率：≤56kbps

危险侧输入：

信号：RS-422数字信号

信号电平规则：标准RS-485差分电平

给现场仪表配电：5V/100mA、6V/100mA、8V/50mA、9V/50mA、12V/50mA、通用、无

通用型开关设置为：

配电	K1	K2	K3	K4
12V,50mA	OFF	OFF	OFF	OFF
9V,50mA	ON	OFF	OFF	OFF
8V,50mA	ON	ON	OFF	OFF
6V,100mA	ON	ON	ON	OFF
5V,100mA	ON	ON	ON	ON

电源保护：电源反向保护

电磁兼容性：符合GB/T 18268（IEC 61326-1）

使用环境温度：-20℃～+60℃

绝缘强度：非本安端～本安端 ≥2500V AC

电源～非本安端 ≥500V AC

绝缘电阻：非本安端～本安端 ≥100MΩ

电源～非本安端 ≥100MΩ

仪表结构：德国菲尼克斯公司GS8500系列塑壳结构

重　量：约150g

适用现场设备：带RS-485/RS-422通信接口设备

型号定义

GS8598-EX.□

└ 0：无配电

1：8V/9V/12V、50mA

2：5V/6V、100mA

3：通用配电

接线图

危险区　安全区

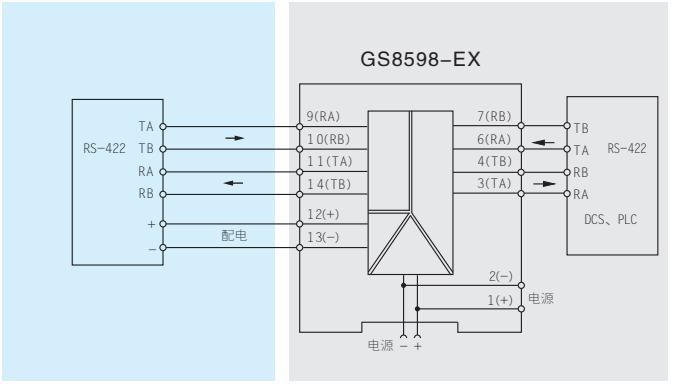

注：总线供电功能为可选功能，客户如需要需在订货时指定，并另外采购总线供电模块。

防爆认证

国家级仪器仪表防爆安全监督检验站（NEPSI）认证

防爆标志: [EX ia Ga] ⅡC

最高电压：Um=250V

认证参数（9、10；11、14端子间）：

U_0=6.6V，I_0=65mA，P_0=110mW

ⅡC：C_0=22μF，　L_0=8mH

ⅡB：C_0=500μF，　L_0=24mH

ⅡA：C_0=1000μF，　L_0=64mH

GS8598-EX.1（12、13端子间）：

U_0=23.1V，I_0=187mA，P_0=1.08mW

ⅡC：C_0=0.1μF，　L_0=0.8mH

ⅡB：C_0=1.0μF，　L_0=2.4mH

ⅡA：C_0=3.6μF，　L_0=6.4mH

GS8598-EX.2、GS8598-EX.3（12、13端子间）：

U_0=15.9V，I_0=325mA，P_0=1.30mW

ⅡC：C_0=0.46μF，　L_0=0.25mH

ⅡB：C_0=2.80μF，　L_0=0.75mH

ⅡA：C_0=11.3μF，　L_0=2.0mH